THE WORLD OF CRANE COMPONENTS

KARL GEORG

POULIES



CATALOGUE GÉNÉRAL

Poulies
Forme D à palier lisse

DIN 15417

Modèle :

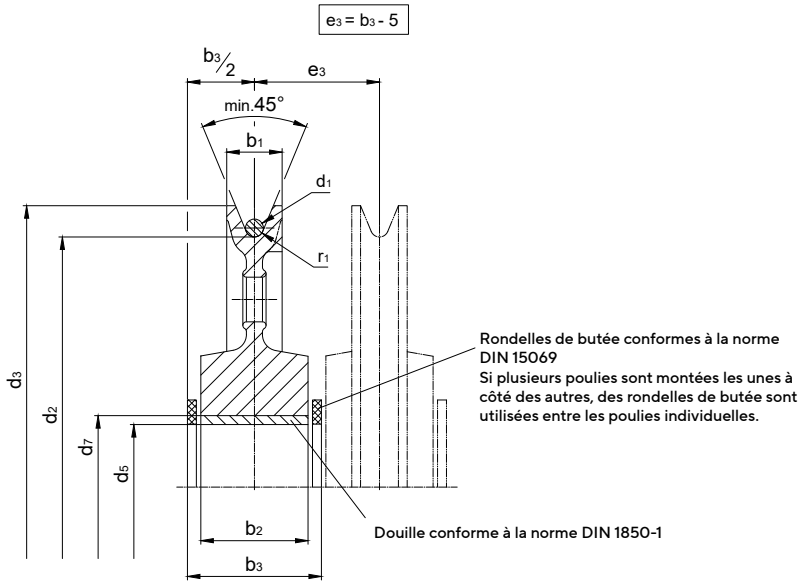

Désignation d'une poulie de d2= 500 mm et r1= 10,5 :

Poulie 500 x 10,5, DIN 15417

Profil de gorge (r1) selon DIN 15061 partie 1

Matériaux de la poulie : Fonte GS-60 ou GS-42CrMo4
forgée à partir de C45, C60 ou 42CrMo4
sur demande avec gorge de câble durcie
pas de modèle soudé en St52

Matériaux du palier lisse : G-CuSn7ZnPb (Rg7)

Application	Dimensions								
	d2	r1	d1	d3	d5 D10	d7 H7 / r6	b1	b2 0 -0,2	b3 0 -0,2
Moufle à 2 poulies	**225**	4,8	9	260	45	55	32	78	100
	280	6	11	320	55	65	38	88	110
	315	7	13	360	60	75	44	88	110
	355	7,5	14	405	70	85	48	88	110
	400	8,5	16	455	75	90	52	108	130
	450	9,5	18	510	80	95	60	108	130
	500	10,5	20	570	90	105	62	118	140
	560	12	22	630	100	120	70	128	150
	630	14	26	710	110	130	72	138	160
	710	15	28	790	120	140	80	138	160
	800	17	32	890	130	150	90	138	160
	900	19	36	1010	140	160	100	138	160
Moufle à 4 poulies	**560**	10,5	20	630	140	160	62	120	140
	630	12	22	700	150	170	70	130	150
	710	14	26	790	170	190	72	140	160
	800	15	28	880	180	200	80	150	170
	900	17	32	990	200	220	90	160	180
	1000	19	36	1110	220	250	100	160	180
	1120	21	40	1240	240	270	112	190	210
	1250	24	44	1380	260	290	125	190	210

Autres matériaux et dimensions sur demande.

Poulies

DIN 15418

Forme C avec des roulements rigides à billes sans douille intérieure

Modèle :

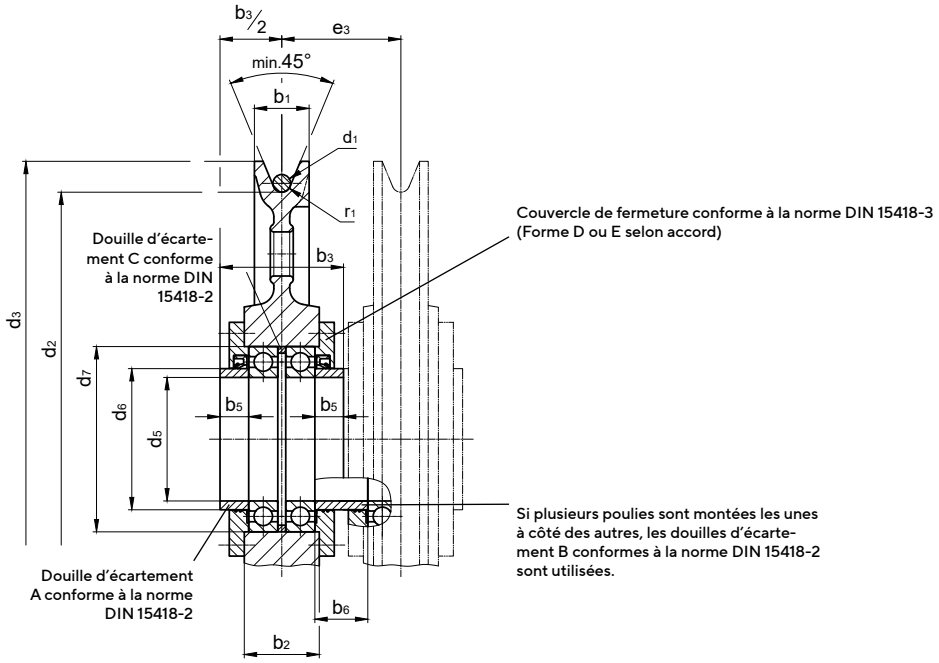

Désignation d'une poulie de d2= 500 mm et r1= 10,5 :

Poulie 500 x 10,5, DIN 15418

Profil de gorge (r1) selon DIN 15061 partie 1

Matériaux de la poulie : Fonte GS-60 ou GS-42CrMo4
forgée à partir de C45, C60 ou 42CrMo4
sur demande avec gorge de câble durcie
pas de modèle soudé en St52

Application	Dimensions											
	d2	r1	d1	d3	d5 F8	d6 h9	d7 K7	b1	b2 0 -0,2	b3 0 -0,2	b5 0 -0,2	Roulement rigide à billes DIN 625
Moufle à 2 poulies	**225**	4,8	9	260	45	60	85	32	55	100	27,5	6209
	280	6	11	320	55	70	100	38	60	110	30,0	6211
	315	7	13	360	60	70	110	44	60	110	30,0	6212
	355	7,5	14	405	70	80	125	48	65	110	27,5	6214
	400	8,5	16	455	75	90	130	52	70	130	35,0	6215
	450	9,5	18	510	80	100	140	60	70	130	32,5	6216
	500	10,5	20	570	90	110	160	62	80	140	35,0	6218
	560	12	22	630	100	120	180	70	85	150	37,5	6220
	630	14	26	710	110	130	200	72	95	160	37,5	6222
	710	15	28	790	120	140	215	80	100	160	35,0	6224
	800	17	32	890	130	150	230	90	100	160	35,0	6226
	900	19	36	1010	140	160	250	100	105	160	32,5	6228
Moufle à 4 poulies	**560**	10,5	20	630	140	160	210	62	85	140	32,5	6028
	630	12	22	700	150	170	225	70	90	150	35,0	6030
	710	14	26	790	170	190	260	72	100	160	35,0	6034
	800	15	28	880	180	200	280	80	110	170	35,0	6036
	900	17	32	990	200	220	310	90	120	180	35,0	6040
	1000	19	36	1110	220	240	340	100	130	180	30,0	6044
	1120	21	40	1240	240	260	360	112	130	210	45,0	6048
	1250	24	44	1380	260	280	400	125	150	210	35,0	6052

Autres matériaux et dimensions sur demande.

Poulies

Forme B avec roulements rigides à billes et douille intérieure

DIN 15421

Modèle :

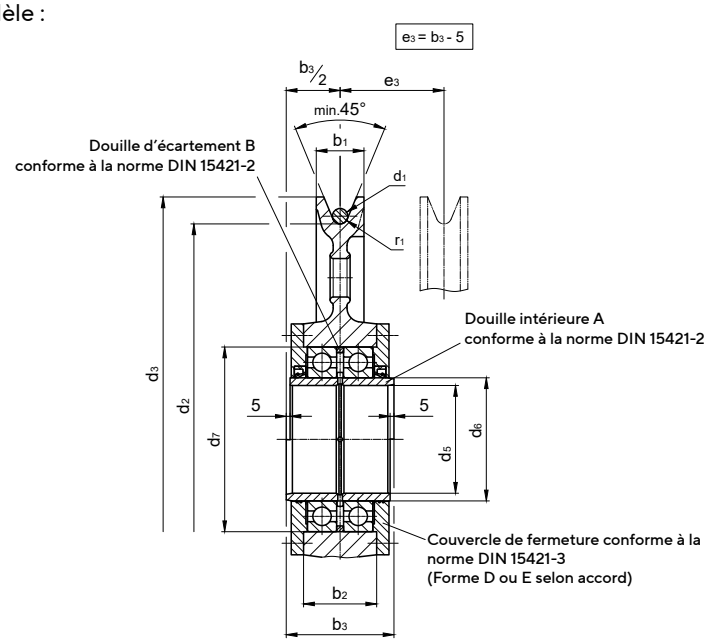

Désignation d'une poulie de d2= 500 mm et r1= 10,5 :

Poulie 500 x 10,5, DIN 15421

Profil de gorge (r1) selon DIN 15061 partie 1

Matériaux de la poulie : Fonte GS-60 ou GS-42CrMo4
forgée à partir de C45, C60 ou 42CrMo4
sur demande avec gorge de câble durcie
pas de modèle soudé en St52

Application	Dimensions										
	d2	r1	d1	d3	d5 E9	d6 h6	d7 K7	b1	b2 0 -0,2	b3 0 -0,2	Roulement rigide à billes DIN 625
Moufle à 2 poulies	**225**	4,8	9	260	45	60	110	32	60	100	6212
	280	6	11	320	55	70	125	38	65	110	6214
	315	7	13	360	60	70	125	44	65	110	6214
	355	7,5	14	405	70	80	140	48	70	110	6216
	400	8,5	16	455	75	90	160	52	80	130	6218
	450	9,5	18	510	80	100	180	60	85	130	6220
	500	10,5	20	570	90	110	200	62	95	140	6222
	560	12	22	630	100	120	215	70	100	150	6224
	630	14	26	710	110	130	230	72	100	160	6226
	710	15	28	790	120	140	250	80	100	160	6228
	800	17	32	890	130	150	270	90	110	160	6230
	900	19	36	1010	140	160	290	100	115	160	6232
Moufle à 4 poulies	**560**	10,5	20	630	140	160	240	62	95	140	6032
	630	12	22	700	150	170	260	70	100	150	6034
	710	14	26	790	170	190	290	72	110	160	6038
	800	15	28	880	180	200	310	80	120	170	6040
	900	17	32	990	200	220	340	90	130	180	6044
	1000	19	36	1110	220	240	360	100	130	180	6048
	1120	21	40	1240	240	260	400	112	150	210	6052
	1250	24	44	1380	260	280	420	125	150	210	6056

Autres matériaux et dimensions sur demande.

Poulies

DIN 15422

Forme A avec roulements à rouleaux cylindriques et douilles intérieures

Modèle :

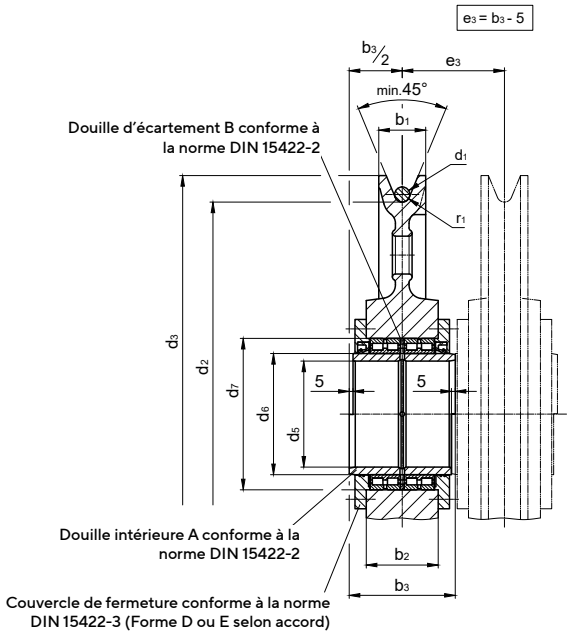

Désignation d'une poulie de d2= 500 mm et r1= 10,5 :

poulie 500 x 10,5, DIN 15422

Profil de gorge (r1) selon DIN 15061 partie 1

Matériaux de la poulie : Fonte GS-60 ou GS-42CrMo4
forgée à partir de C45, C60 ou 42CrMo4
sur demande avec gorge de câble durcie
pas de modèle soudé en St52

Application	Dimensions										
	d2	r1	d1	d3	d5 E9	d6 h6	d7 M7	b1	b2 0 -0,2	b3 0 -0,2	Roulement à rouleaux cylindriques DIN 5412
Moufle à 2 poulies	**225**	4,8	9	260	45	60	85	32	65	100	NNC 4912 V
	280	6	11	320	55	70	100	38	75	110	NNC 4914 V
	315	7	13	360	60	70	100	44	75	110	NNC 4914 V
	355	7,5	14	405	70	80	110	48	75	110	NNC 4916 V
	400	8,5	16	455	75	90	125	52	85	130	NNC 4918 V
	450	9,5	18	510	80	100	140	60	95	130	NNC 4920 V
	500	10,5	20	570	90	110	150	62	95	140	NNC 4922 V
	560	12	22	630	100	120	165	70	105	150	NNC 4924 V
	630	14	26	710	110	130	180	72	115	160	NNC 4926 V
	710	15	28	790	120	140	190	80	115	160	NNC 4928 V
	800	17	32	890	130	150	190	90	95	160	NNC 4830 V
	900	19	36	1010	140	160	200	100	95	160	NNC 4832 V
Moufle à 4 poulies	**560**	10,5	20	630	140	160	200	62	95	140	NNC 4832 V
	630	12	22	700	150	170	215	70	105	150	NNC 4834 V
	710	14	26	790	170	190	240	72	115	160	NNC 4838 V
	800	15	28	880	180	200	250	80	115	170	NNC 4840 V
	900	17	32	990	200	220	270	90	115	180	NNC 4844 V
	1000	19	36	1110	220	240	300	100	135	180	NNC 4848 V
	1120	21	40	1240	240	260	320	112	135	210	NNC 4852 V
	1250	24	44	1380	260	280	350	125	153	210	NNC 4856 V

Autres matériaux et dimensions sur demande.

DISPONIBILITÉ MONDIALE DE KARL GEORG

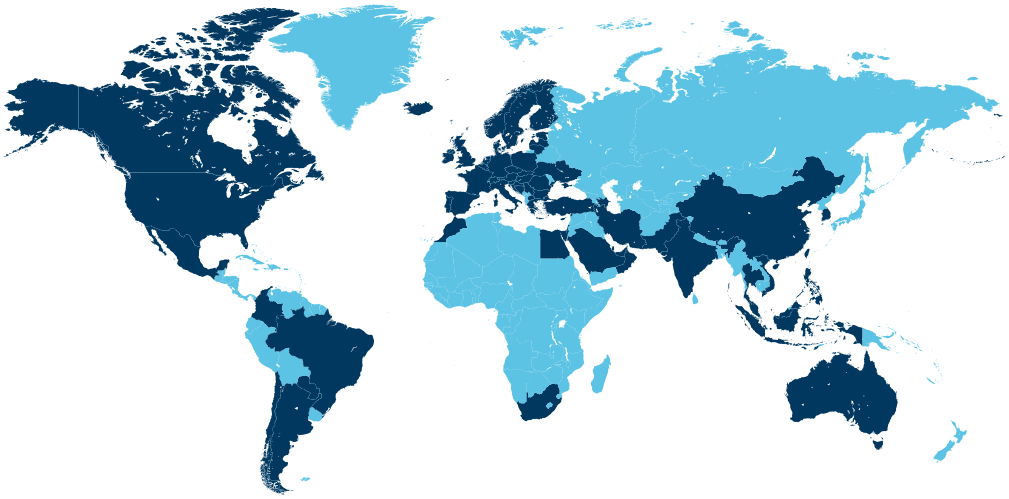

KARL GEORG livre plus de 3000 clients dans le monde. Trouvez dès maintenant votre interlocuteur sur www.karl-georg.de/fr

AUTRES INFORMATIONS





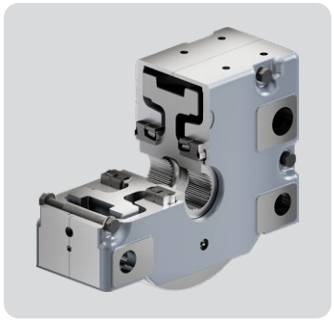

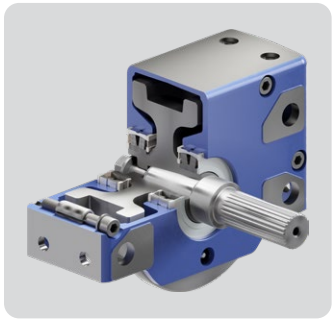

VOUS TROUVEREZ DE PLUS AMPLES INFORMATION EN LIGNE SUR KARL-GEORG.DE/FR

KARL GEORG

KARL GEORG GMBH
Karl-Georg-Straße 3
D-57612 Ingelbach-Bahnhof
T : +49 (0)2688 / 95 16 - 0

info@karl-georg.de
www.karl-georg.de

NOUS SOMMES CERTIFIÉS CONFORMES AUX NORMES DIN ISO 9001, ISO 14001 ET DIN EN 16247-1.

Sous réserve de modifications et d'erreurs.

© 11/2026 Karl Georg GmbH

IMMER SICHER. IMMER ERSTE WAHL.