Montage - und Wartungsanleitung

HORIZONTAL-ROLLENFÜHRUNG

FÜR

RB 250

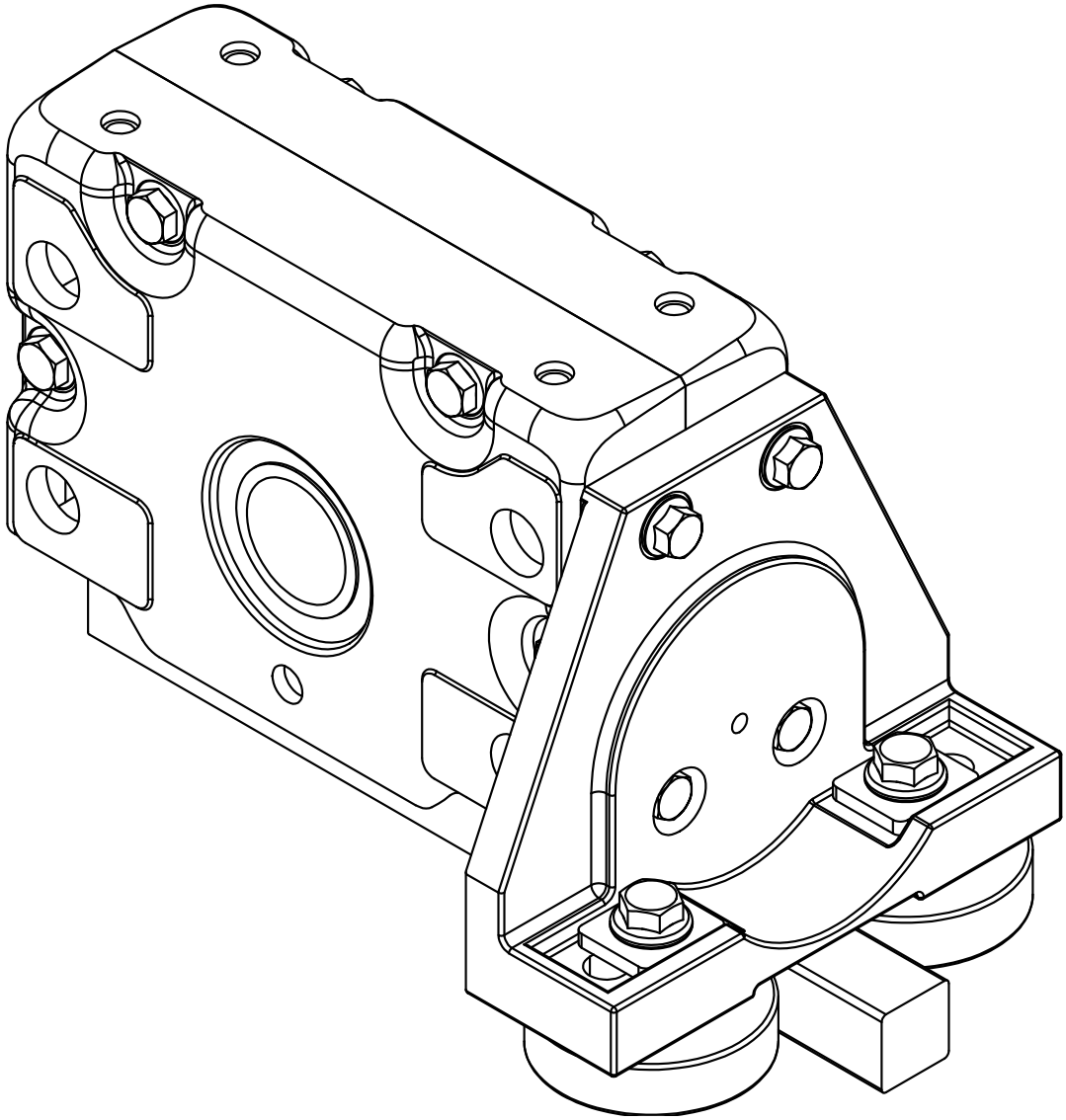

HORIZONTALROLLENFÜHRUNG

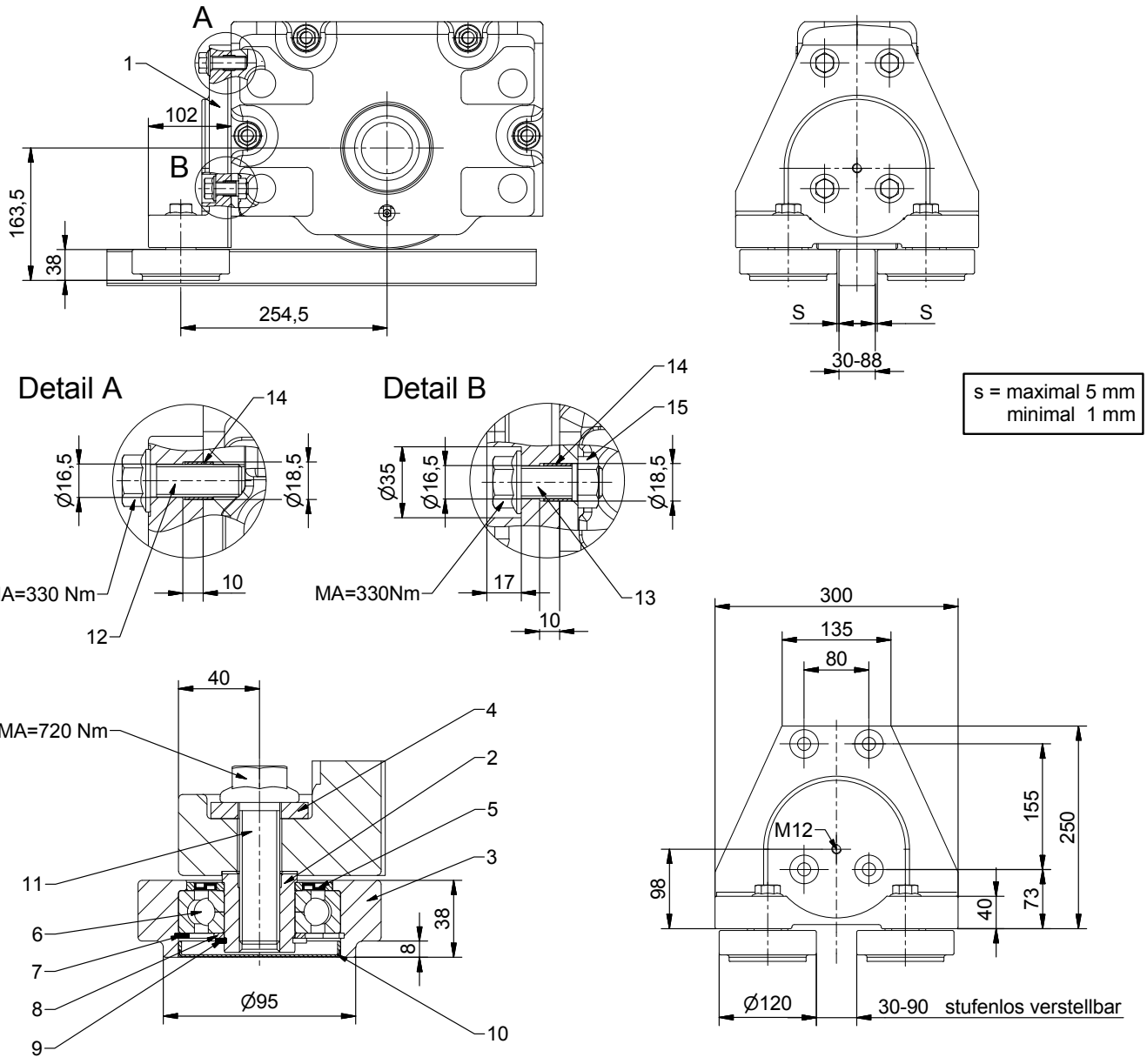

VERWENDUNG
Zur seitlichen Führung einer Radblockeinheit.
Bei der Verwendung ist unbedingt auf die Art der Schienenbefestigung und die Ausführung der Schiene zu achten, ein Einsatz auf Schienen mit geneigten Kopfflanken ist nicht zulässig.

BELASTUNG
Zulässige Horizontalbelastung, Maximal 15% der vorhandenen Radlast.
Bei Montage der Rollenführung an die Kundenkonstruktion 20% der vorhandenen Radlast.

MONTAGE
1. Vier Spannstifte (14) in die Bohrungen am Radblock einschlagen (ca.5mm).
2. Zwei Setzmutter (15) in die unteren Bohrungen am Radblock einsetzen.
3. Halterung (1) mit Führungsrollen und den Sicherungsschrauben (12+13) am Radblock montieren.
4. Sicherungsschrauben (12+13) mit Nenndrehmoment MA=330Nm anziehen.
5. Führungsrollen nach Schiene ausrichten und Mass „S“ Rollenabstand einstellen.
6. Sicherungsschrauben (11) mit Nenndrehmoment MA=720Nm anziehen.

WARTUNG
Die Rollenlagerung ist oben mit einer Stahlscheibendichtung und unten mit einer Verschlusskappe abgedichtet und hat keine Nachschmiermöglichkeit über Schmiernippel.
Die Lagerung ist serienmässig geschmiert mit einem Hochleistungsfett
für einen Einsatzbereich von -30°C bis +90°C (Multifak EP2 von Texaco).
Bei Verwendung unter anderen Bedingungen sind auch andere Fette möglich, dieses muss jedoch bei Bestellung gesondert angegeben werden

INSTANDHALTUNG
Befestigungsschrauben nach 3-6 Betriebsstunden mit Nenndrehmoment nachziehen, nach weiteren drei Monaten diesen Vorgang wiederholen.
Danach entsprechend den Einsatzbedingungen und den betrieblichen Verhältnissen, jährlich jedoch mindestens einmal (siehe BGV D6 UVV-Krane).

EINZELTEILE ROLLENFÜHRUNG

Teile Nr.	Stückzahl	Bezeichnung
1	1	Halterung - KG 1.01.10799
2	2	Bolzen Ø 50 x 40 - KG
3	2	Führungsrolle Ø 120 x 38 - KG
4	2	Scheibe 48 x 55 x 8 - KG
5	2	Stahlscheibendichtung 35 x 72 - LSTO
6	2	Vierpunktlager DIN 628-4 - QJ 307
7	2	Sicherungsring DIN 472 - Ø 80 x 2,5
8	2	Distanzscheibe DIN 988 - Ø 35 x 2,5
9	2	Sicherungsring DIN 471 - Ø 35 x 2,5
10	2	Verschlusskappe Ø 80 x 8 - NBR
11	2	Sicherungsschraube Durlok - M 20 x 70 - 12.9 ZT
12	2	Sicherungsschraube Sperr Ripp - M 16 x 45 - 10.9 ZT
13	2	Sicherungsschraube Sperr Ripp - M 16 x 40 - 10.9 ZT
14	4	Spannstift ISO 8752 - Ø 18,5 x 1 x 14 FSt-Zn
15	2	Setzmutter M 16 - C35 verzinkt

NOTIZEN:

KARL GEORG

Karl Georg GmbH
Karl-Georg-Straße 3
D-57612 Ingelbach-Bahnhof

T: +49 (0)2688 / 95 16 - 0
info@karl-georg.de
www.karl-georg.de

Änderungen im Zuge der technischen Weiterentwicklung vorbehalten!

Aus den Angaben, Abbildungen und Beschreibungen dieser Betriebsanleitung können daher keine Ansprüche hergeleitet werden.

© 09/2024 Karl Georg GmbH

Nachdruck, Vervielfältigung oder Übersetzung, auch auszugsweise, ist ohne vorherige schriftliche Genehmigung der Karl Georg nicht gestattet. Alle Rechte nach dem Gesetz über das Urheberrecht bleiben der Karl Georg GmbH ausdrücklich vorbehalten. Änderungen vorbehalten.

Printed in Germany